Haier

SYSTEMY KLIMATYZACJI
I POMPY CIEPŁA

# INSTRUKCJA
# Sterownik przewodowy
# HW-SA201ABK

Proszę przeczytać tę instrukcję przed użyciem sterownika
oraz przechowywać ją w łatwo dostępnym miejscu.

Wersja: 01/2025

## 1. Wygląd

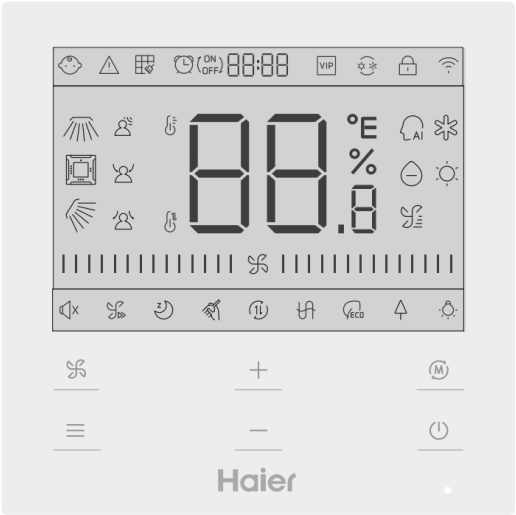


## 2. Funkcje

**1) Ikony podstawowe**

| | |
|---|---|
| | Przycisk nastawy prędkości wentylatora w menu głównym. Przycisk powrotu do poprzedniego menu w kolejnych krokach. |
| | Przycisk MENU oraz nastawy (zatwierdzania funkcji). |
| | Przycisk nastawy temperatury w menu głównym. Służy również do przełączania funkcji w kolejnych krokach. |
| | Przycisk wyboru trybu pracy w menu głównym. |
| | Włącz/Wyłącz |

**2) Ikony dodatkowe**

| | |
|---|---|
| | Blokada: Ikona będzie się wyświetlać tylko wtedy, gdy funkcja będzie aktywna. Sterowanie zostanie zablokowane. |
| | Błąd |
| | Czyszczenie filtrów |
| | Timer ON/OFF - harmonogram |

| | |
|---|---|
| | VIP |
| | Niezgodność trybów pracy |
| / | Sterowanie Lock/Central (Blokada/Centralne) |
| | Ikona Wi-Fi |
| | Sterowanie żaluzjami prawo-lewo |
| | Sterowanie żaluzjami w jednostkach kasetonowych (Wybrane modele) |
| | Sterowanie żaluzjami góra-dół |
| | Czujnik ruchu |
| | Podążanie kierunkiem nawiewu za użytkownikiem |
| | Unikanie nawiewu na użytkownika |
| °E % | Wyświetlanie temperatury zadanej/pokojowej |
| AI | Tryb auto |
| | Tryb chłodzenia |
| | Tryb osuszania (działa na podstawie trybu chłodzenia) |
| | Tryb grzania |
| | Tryb wentylatora |
| | Prędkość wentylatora |
| | Tryb cichy: wyświetla się tylko wtedy, gdy funkcja jest aktywna. |
| | Tryb turbo: wyświetla się tylko wtedy, gdy funkcja jest aktywna. |

| | |
|---|---|
| | Tryb nocny: wyświetla się tylko wtedy, gdy funkcja jest aktywna. Pozostały czas trwania funkcji wyświetla się jako: OFF 88:88 |
| | Self Clean (oczyszczanie wymiennika ciepła) |
| | Wentylacja z odzyskiem ciepła |
| | Grzałka |
| ECO | Tryb ECO: wyświetla się tylko wtedy, gdy funkcja jest aktywna. |
| | Tryb HEALTH (prozdrowotny): wyświetla się tylko wtedy, gdy funkcja jest aktywna. |
| | Podświetlenie LED panelu |

**3) Prędkość wentylatora**

| **(1) prędkość wentylatora (wybrane modele)** | |
|---|---|
| \|\|\|\| | Najmniejsza |
| \|\|\|\|\|\| | Niska |
| \|\|\|\|\|\|\|\| | Średnia |
| \|\|\|\|\|\|\|\|\|\| | Duża |
| \|\|\|\|\|\|\|\|\|\|\|\|\| | Bardzo duża |
| \|\|\|\|\|\|\|\|\|\| AUTO \|\|\|\|\|\|\|\|\|\| | Tryb Auto |
| **(2) prędkość wentylatora (wybrane modele)** | |
| \|\| | 1 bieg |
| \|\|\|\| | 2 bieg |
| \|\|\|\|\|\| | 3 bieg |
| \|\|\|\|\|\|\|\| | 4 bieg |
| \|\|\|\|\|\|\|\|\|\| | 5 bieg |
| \|\|\|\|\|\|\|\|\|\|\|\| | 6 bieg |

| | |
|---|---|
| | 7 bieg |
| AUTO | Tryb Auto |

**4) Uruchomienie sterownika – pierwsze kroki**

(1) Po podaniu zasilania, najpierw sterownik wyświetli wszystkie ikony. Następnie rozpocznie się proces inicjalizacji. Sterownik będzie wyświetlał sekwencję: 88:88 (na środku u góry) → 88.8 (na środku), → 88:88 (na środku u góry) aż do pokazania się głównego MENU. W tym samym czasie, w prawym dolnym rogu sterownika będzie migał LED aż do zakończenia inicjalizacji.

(2) Jeśli sterownik przewodowy nie będzie mógł skomunikować się z PCB jednostki wewnętrznej po włączeniu zasilania, inicjalizacja zostanie zakończona w ciągu 4 minut a następnie będzie można sprawdzić z czego wynika problem, używając sekwencji dotyczącej sprawdzenia błędów, która jest opisana w dalszej części tej instrukcji.

**5) Czas podświetlenia ekranu sterownika**

(1) Wyłącz ekran klikając przycisk On/Off , następnie przytrzymaj przyciski i przez 5 sekund, aby ustawić czas podświetlenia ekranu sterownika przewodowego. Kiedy pojawi się wartość liczbowa, klikaj lub , żeby ustawić czas. 00 oznacza stałe podświetlenie. Można wybrać również wartości 15/30/60, które oznaczają ilość sekund. Aby zaakceptować nastawę należy kliknąć przycisk .

(2) Fabrycznie podświetlenie jest ustawione na 15 sekund.

**6) Funkcje dodatkowe**

Kliknij przycisk , aby przejść do wyboru funkcji dodatkowych. Użyj przycisków i aby znaleźć daną funkcję. Wybór funkcji jest następujący (w zależności od modeli podłączonych urządzeń):

(Sterowanie żaluzją góra-dół) → (Sterowanie żaluzjami jednostki kasetonowej) → (Sterowanie żaluzjami prawo-lewo) →

(Czyszczenie filtrów - pojawi się tylko wtedy, gdy pokaże się przypomnienie)→ (Timer) → (Tryb cichy) → (Tryb turbo) → (Tryb nocny) → (Self Clean) → (HRV) → (Grzałka) → (Eco) → (Health) → (LED) → (Czujnik ruchu) → (Podążanie nawiewem)→ (Unikanie nawiewu) → (Nadmuch prozdrowotny - górny) → (Nadmuch prozdrowotny - dolny) → 10°C (Podtrzymywanie 10°C - dostępne w trybie grzania) →

**następnie cykl będzie się powtarzał.**

Po wybraniu funkcji, ikonka zacznie migać. Aby zatwierdzić lub wyłączyć funkcję, wystarczy kliknąć przycisk .

**Sterowanie żaluzjami/łopatkami klimatyzatora**

(1) Klikając przycisk , przejdziesz do wyboru funkcji. Użyj przycisku + lub −, aby wybrać funkcję. Przełącz na ikonkę (sterowanie góra-dół) lub ikonkę (sterowanie prawo-lewo), następnie zatwierdź wybór przyciskiem . Następnie ustaw pozycję żaluzji, używając przycisków + oraz −. Zaakceptuj, klikając przycisk .

(2) Jeśli wybór nie zostanie zaakceptowany, po 10 sekundach komenda zostanie przyjęta automatycznie.

**Sterowanie żaluzjami klimatyzatora kasetonowego (wybrane modele)**

(1) Klikając przycisk , przejdziesz do wyboru funkcji. Użyj przycisku + lub −, aby wybrać funkcję. Aby ustawić żaluzje, wybierz . Zaakceptuj, klikając przycisk .

(2) Następnie będą migać jednocześnie ikonki .

Wybierz pozycję i zaakceptuj przyciskiem .

(3) Jeśli wybór nie zostanie zaakceptowany, po 10 sekundach komenda zostanie przyjęta automatycznie.

**Czyszczenie filtrów**

Ikonka oznacza przypomnienie o wyczyszczeniu filtrów. Jeśli nie chcesz, aby się wyświetlała, naciśnij przycisk , dzięki czemu przejdziesz do wyboru funkcji. Użyj przycisku lub , aby wybrać tę funkcję. Naciśnij , żeby ikonka zniknęła.

**Timer - harmonogram**

(1) Funkcja Timer składa się z opcji: Timer on, Timer off i Timer on/off.

(2) Klikając przycisk . Użyj przycisku lub , aby znaleźć funkcję Timer . W tym samym momencie zacznie migać ikonka , naciśnij przycisk MODE, aby potwierdzić i wyjść z wyboru funkcji.

(3) Jeżeli TIMER jest włączony , ponowne wybranie funkcji TIMER i wciśnięcie przycisku MODE spowoduje jego wyłączenie.

(4)W czasie ustawiania TIMER'a, miga taka ikona, naciśnij MENU, aby przejść do ustawień.

(Miga "ON") →

(Miga "OFF") →

(Miga "ON")) →

( Miga "OFF")) →

Naciśnij przycisk MENU aby wybrać jedną z opcji, następnie użyj lub , aby ustawić godzinę. Aby zatwierdzić ustawienia, naciśnij przycisk MODE.

**Tryb Quiet (Cichy)/Turbo**

(1) Klikając przycisk , przejdziesz do wyboru funkcji. Użyj przycisku lub , aby wybrać funkcję (Quiet) lub (Turbo). Zaakceptuj,

klikając przycisk .
(2) Funkcje Quiet/Turbo nie mogą być uruchomione w tym samym momencie.

**Tryb Nocny**

(1) Klikając przycisk , przejdziesz do wyboru funkcji. Użyj przycisku

lub , aby wybrać funkcję . Naciśnij przycisk MENU, aby ustawić czas snu, użyj lub . Jedno kliknięcie to zmiana czasu o 0,5 h. Aby zatwierdzić ustawienia, naciśnij przycisk MODE.
(2) Po zakończeniu trybu nocnego, sterownik wyłączy się.
(3) Jeżeli tryb nocny jest włączony , ponowne wybranie funkcji trybu nocnego i wciśnięcie przycisku MODE spowoduje jego wyłączenie.
(4) Jeśli sterownik zostanie wyłączony po włączeniu trybu nocnego, funkcja anulowana.

**Self Clean – oczyszczanie wymiennika ciepła**

Uwaga: dostępne dla jednostek ściennych z funkcją Self Clean.

(1) Klikając przycisk , przejdziesz do wyboru funkcji. Użyj przycisku

lub , aby wybrać funkcję . Zaakceptuj, klikając przycisk .

(2) Jeśli podczas działania funkcji Self Clean, zostanie przełączony tryb pracy lub jednostka zostanie wyłączona, funkcja oczyszczania wymiennika zostanie wyłączona.
(3) Jeśli ustawisz timer lub tryb nocny, nie będziesz mógł uruchomić funkcji Self Clean. Tak samo, jak kiedy włączysz funkcję Self Clean, nie włączysz ww. funkcji.

**Wentylacja z odzyskiem ciepła**

(1) Klikając przycisk , przejdziesz do wyboru funkcji. Użyj przycisku

lub , aby wybrać funkcję . Zaakceptuj, klikając przycisk .

**Grzałka** (wybrane modele w funkcji grzania oraz AUTO)

(1) Klikając przycisk , przejdziesz do wyboru funkcji. Użyj przycisku

lub , aby wybrać funkcję . Zaakceptuj, klikając przycisk .

**Tryb ECO – oszczędność energii**

(1) Klikając przycisk , przejdziesz do wyboru funkcji. Użyj przycisku

lub , aby wybrać funkcję . Zaakceptuj, klikając przycisk .

(2) Jeśli funkcja oszczędzania energii jest włączona, regulacja temperatury trybu chłodzenia/suszenia/grzania będzie ograniczona. Domyślne parametry oszczędzania energii to 23°C (najniższy limit temperatury w trybie chłodzenia i osuszania) i 26°C (najwyższy limit temperatury w trybie grzania).

(3) Parametry oszczędzania energii można zmienić: Naciśnij przycisk MENU, przejdziesz do wyboru funkcji, użyj lub , aby wybrać tę funkcję. Po wybraniu tej funkcji, Ikony trybu chłodzenia i ogrzewania, a także parametry oszczędzania energii w trybach chłodzenia i ogrzewania zaczną migać naprzemiennie. Naciśnij przycisk MENU aby przejść do regulacji parametrów oszczędzania energii.

Najpierw należy wprowadzić ustawienia parametru oszczędzania energii chłodzenia, ikona trybu chłodzenia będzie migać, za pomocą lub ustaw parametry oszczędzania energii, a następnie naciśnij przycisk MODE, aby zatwierdzić ustawienia.

Następnie przejdziesz do regulacji parametru oszczędzania energii ogrzewania, ikona trybu grzania zacznie migać, za pomocą lub ustaw parametry oszczędzania energii, a następnie naciśnij przycisk MODE, aby zatwierdzić ustawienia.

**HEALTH – Tryb prozdrowotny**

(1) Klikając przycisk , przejdziesz do wyboru funkcji. Użyj przycisku lub , aby wybrać funkcję . Zaakceptuj, klikając przycisk .

**Podświetlenie LED panelu (wybrane modele)**

(1) Klikając przycisk , przejdziesz do wyboru funkcji. Użyj przycisku lub , aby wybrać funkcję , naciśnij przycik MODE, aby uruchomić funkcję. Podświetlanie się ikony oznacza, że funkcja jest uruchomiona.

**Czujnik ruchu** (wybrane modele)

(1) Funkcja czujnika ruchu składa się z: (wykrywanie ruchu), (podążanie strumieniem powietrza za Użytkownikiem), (unikanie bezpośredniego nawiewu na Użytkownika).

Jeśli przez 20 minut, czujnik nie wykryje obecności człowieka w pomieszczeniu,

klimatyzator przejdzie w tryb czuwania.

Strumień powietrza podąża za Użytkownikiem.

Unikanie bezpośredniego nawiewu na Użytkownika.

(2) Naciśnij przycisk MENU, przejdziesz do wyboru funkcji, użyj przycisku lub aby ustawić jedną z opcji / / , a następnie naciśnij przycisk MODE, aby zatwierdzić ustawienia.

(3) / / Funkcje nie mogą być włączone w tym samym czasie. W danym momencie może działać tylko jedna funkcja. Po ustawieniu drugiej funkcji pierwsza zostanie automatycznie anulowana.

**Zdrowotny przepływ powietrza (wybrane modele)**

(1) Naciśnij przycisk MENU, przejdziesz do wyboru funkcji, użyj przycisku lub aby wybrać funkcję (żaluzje ustawione maksymalnie w górę) or (żaluzje ustawione maksymalnie w dół) , następnie naciśnij MODE, aby zatwierdzić ustawienia. Gdy funkcja zostanie ustawiona, odpowiednia ikona zostanie wyświetlona w interfejsie głównym.
(2) Nie można ustawić dwóch funkcji jednocześnie. Po ustawieniu drugiej funkcji pierwsza zostanie automatycznie anulowana.
(3) Funkcja zostanie automatycznie wyłączona po naciśnięciu przycisku regulacji żaluzji.

**Utrzymanie temperatury 10°C** (wybrane modele)
(1) Dostępne w trybie grzania.

(2) Naciśnij przycisk MENU, przejdziesz do wyboru funkcji, użyj przycisku lub  aby wybrać funkcję. Po przełączeniu na funkcję grzania 10°C, w obszarze wyświetlania temperatury będzie migać temperatura 10°C, a następnie naciśnij przycisk MODE, aby zatwierdzić ustawienia.
(3) Ponownie wybranie tej funkcji spowoduje jej wyłączenie.
(4) Gdy funkcja jest uruchomiona, zmiana trybu lub ustawienie temperatury spowoduje jej wyłączenie.

**7) Przełączanie jednostki temperatury °C /°F**
(1) Jeśli bieżąca temperatura jest wyświetlana w stopniach Celsjusza, należy ustawić temperaturę w każdym trybie na 30°C (jeśli obecnie ustawiona jest funkcja oszczędzania energii, parametr w trybie ogrzewania będzie najwyższą wartością

graniczną). Następnie naciśnij przycisk + przez 15 sekund, aby przełączyć na stopnie Fahrenheita, interfejs wyświetli 86°F (gdy ustawiona jest funkcja oszczędzania energii, wyświetlana będzie najwyższa wartość graniczna).
(2) Jeśli bieżąca temperatura jest wyświetlana w stopniach Fahrenheita, należy ustawić temperaturę na 60°F w każdym trybie (gdy funkcja oszczędzania energii jest aktualnie ustawiona, parametr w trybie chłodzenia/suszenia będzie najniższą wartością graniczną). Następnie naciśnij przycisk − przez 15 sekund, aby przełączyć na stopnie Celsjusza, interfejs wyświetli 16°C (gdy ustawiona jest funkcja oszczędzania energii, wyświetlana będzie najniższa wartość graniczna).

**8) Wyświetlanie błędów**

(1 Jeśli wystąpi usterka, główny interfejs wyświetli ikonę ⚠.

(2) Naciśnij przycisk przez 5 sekund, aby przejść do interfejsu wyświetlania usterek. Kod bieżącej usterki jest wyświetlany w środkowym obszarze, lewa strona to aktualna usterka, natomiast prawa strona to ewentualna zapisana wcześniej usterka..
W prawym dolnym rogu wyświetlany jest numer jednostki, za pomocą + lub − możesz przejść do innej jednostki. (jeśli sterownik kontroluje wiele urządzeń).
(3) Podczas wyświetlania usterki, naciśnij i przytrzymaj przycisk FAN przez 5 sekund, aby usunąć bieżącą oraz historyczną usterkę.
(4) W przypadku braku usterek, wyświetlony zostanie komunikat “- -”.

**9) Ustawianie parametrów/odczytów**
(1) Przytrzymaj przycisk MENU przez 5 sekund, aby przejść do interfejsu parametrów. Wartość parametru jest wyświetlana w lewym górnym rogu, a środkowy obszar wyświetla typ parametru (możesz je przełączać za pomocą + lub −), numer jednostki jest wyświetlany w prawym dolnym rogu (użyj przycisku menu, aby go zmienić).
(2)

| Typ | Parametr | Format |
|---|---|---|
| A | Czujnik temp. wewn. Tai (otoczenia) | Dziesiętny |
| b | Czujnik temp. wewn. Tc1 (rury gazowej) | Dziesiętny |
| C | Czujnik temp. wewn. Tc2 (rury cieczowej) | Dziesiętny |
| d | Otwarcie PMV jednostki wewnętrznej/2 | Dziesiętny |
| E | Adres jednostki wewnętrznej | Szesnastkowy |
| F | Adres jednostki wewn. (sterowanie centralne) | Szesnastkowy |

**10) Adresy jednostek**
Przytrzymaj przycisk MENU przez 10 sekund, aby przejść do ustawień numeru

urządzenia.
Lewa część zegara wyświetla adres komunikacyjny, prawa część zegara wyświetla adres centralny, a numer urządzenia jest wyświetlany na środku.

**11) Blokada**

(1) Przytrzymaj przyciski + i − przez 5 sekund aby włączyć/wyłączyć blokadę sterownika przewodowego. Jeśli funkcja zostanie aktywowana, na wyświetlaczu sterownika będzie widoczna ikonka a zmiana nastaw nie będzie możliwa.

**12) Ciśnienie statyczne - spręż (wybrane modele)**
(1 Przy włączonym kontrolerze, wciśnij FAN i MENU przez 5 sekund, aby wejść do interfejsu ciśnienia statycznego. Parametr ciśnienia statycznego pojawi się na środku. Użyj przycisków + lub − by ustawić spręż. Po ustawieniu, naciśnij przycisk MODE aby zatwierdzić. Numer jednostki będzie widoczny z lewej strony.
(2) Sterownik podrzędny nie oferuje funkcji ciśnienia statycznego.

**13) Osuszanie**

(1) Naciśnij i przytrzymaj przez 5 sekund przyciski MENU i + aby przejść do ustawień zaawansowanych. Numer urządzenia jest wyświetlany w prawym dolnym rogu. Parametr jest wyświetlany w prawym górnym rogu. Środkowy obszar wyświetla kod funkcji. Naciśnij przycisk + lub − aby przełączyć na A38, a następnie naciśnij przycisk MODE, aby przejść do regulacji parametrów, za pomocą + lub − aby ustawić parametr na 1 (włączenie osuszania w niskiej temperaturze), a następnie naciśnij przycisk MODE, aby potwierdzić zmianę.
(2) Po włączeniu funkcji osuszania przy niskiej temperaturze, zakres ustawień temperatury w trybie osuszania wynosi 10°C~30°C.
(3) Jeśli chcesz anulować tę funkcję, zmień parametr A38 na 0, a zakres ustawień temperatury w trybie osuszania wyniesie 16°C~30°C.

**14) Komunikacja ze sterowaniem centralnym**
(1) Po otrzymaniu komendy przez sterownik centralny, zostanie wyświetlona ikona . W tym momencie wszystkie klawisze z wyjątkiem klawisza ON / OFF. są nieaktywne.

(2) Po odebraniu przez kontroler polecenia blokady, pojawi się ikona . w trakcie której wszystkie przyciski są nieaktywne.

(3) W trakcie blokady podświetlenie jest aktywne, naciśnij dowolny klawisz, aby wybudzić ekran.

**15) Kompensacja temperatury**

(1) Funkcja ta służy do kompensacji temperatury otoczenia. Gdy sterownik jest wyłączony, przy włączonym podświetleniu, naciśnij i przytrzymaj przycisk FAN przez 10 sekund, aby wejść do interfejsu kompensacji temperatury. Ustaw parametry przyciskami + lub −. Zatwierdź ustawione parametry wciskając MENU.

(2 W przypadku jednostki Celsjusza, zakres regulacji parametru wynosi -4 ~ 4. W przypadku jednostki Fahrenheita, zakres regulacji parametru is -8 ~ 8.

(3) Funkcja działa tylko podczas odczytywania temperatury otoczenia przez sterownik przewodowy.

**16) Wymuszone chłodzenie/grzanie**

(1) Gdy sterownik jest w trybie chłodzenia i jest wyłączony, naciśnij i przytrzymaj przycisk ON / OFF przez 10 sekund, aby przejść do funkcji wymuszonego chłodzenia. W tym momencie kontroler zostanie włączony, a ikona „LL" miga w środkowym obszarze, wskazując, że funkcja wymuszonego chłodzenia jest włączona.

(2) Gdy sterownik jest w trybie grzania i jest wyłączony, naciśnij i przytrzymaj przycisk ON / OFF przez 10 sekund, aby przejść do funkcji wymuszonego ogrzewania. W tym czasie kontroler zostanie włączony, a ikona „HH" będzie migać w środkowym obszarze, wskazując, że funkcja wymuszonego ogrzewania jest włączona.

(3 Wszystkie przyciski są nieaktywne, z wyjątkiem klawisza ON. / OFF. w trybie wymuszonego chłodzenia / ogrzewania.

(4) Gdy jest ustawione wymuszone chłodzenie / grzanie, naciśnij przycisk ON / OFF, aby wyjść z tej funkcji.

**17) VIP (wybrane modele)**

Gdy sterownik jest wyłączony, gdy podświetlenie jest włączone, naciśnij i przytrzymaj przycisk + przez 10 sekund.

Obszar wyświetlania czasu pokazuje, czy w systemie znajduje się jednostka VIP. 00 oznacza brak, 01 oznacza tak, wartość jest wyświetlana stale, nie można jej zmienić.

W środkowym obszarze wyświetlane są parametry dla urządzenia 00 i 01 (VIP). Naciśnij + lub − aby przełączyć parametry i naciśnij przycisk MODE, aby zatwierdzić.

(2) W obszarze wyświetlania Timer, 1 oznacza, że lokalny VIP jest włączony, a 0 oznacza, że lokalny VIP jest wyłączony;

(3) Jeśli funkcja VIP nie jest ustawiona w systemie , dowolny sterownik li jednostki wewnętrznej może mieć ustawioną funkcję VIP; jeśli system ma ustawioną funkcję VIP, tylko jednostka VIP może mieć włączoną lub wyłączoną funkcję VIP.

(4) Po ustawieniu funkcji VIP na danej jednostce, na sterowniku tej jednostki wyświetli

znaki "VIP"; jeśli jest to jednostka wewnętrzna, które nie ma ustawionej tej funkcji, na sterowniku wyświetli się ikona .

(5) Podczas przełączania między VIP i non-VIP należy wyjść z bieżących ustawień i wejść ponownie.

**18) Wi-Fi (wybrane modele)**

Przytrzymaj przycisk On/Off przez 10 sekund, aby aktywować sygnał Wi-Fi. Bez tego nie będzie możliwa dalsza konfiguracja.

**19) Różnica w sterowaniu sterownikiem przewodowym MASTER a SLAVE (Nadrzędnym a podrzędnym)**

| Porównanie | MASTER (nadrzędny) | SLAVE (podrzędny) |
|---|---|---|
| Funkcje | Wszystkie dedykowane funkcje aktywne | Możliwe sterowanie:<br>(1) ON/OFF, Tryb pracy, prędkość wentylatora, nastawa temperatury, nastawa żaluzji, oszczędzanie energii, ustawienie zegara.<br>(2) podgląd parametrów i kodów błędów |

**20) Ustawienia rzędu Switch'y (z tyłu sterownika przewodowego)**

| DIP switch'e | Ustawienia ON/OFF | Funkcja | Nastawa domyślna |
|---|---|---|---|
| **Sw1** | ON | Podrzędny sterownik przewodowy (SLAVE) | OFF |
| | OFF | Nadrzędny sterownik przewodowy (MASTER) | |
| **Sw2** | ON | Wyświetlaj temp. otoczenia | OFF |
| | OFF | Nie wyświetlaj temp. otoczenia | |
| **Sw3** | ON | Odczytuj temperaturę otoczenia z PCB jednostki wewnętrznej | OFF |
| | OFF | Odczytuj temperaturę otoczenia ze sterownika przewodowego | |
| **Sw4** | ON | Archiwalny protokół | OFF |
| | OFF | Najnowszy protokół | |

# Instrukcja oprzewodowania sterownika

## Połączenia sterownika przewodowego

A

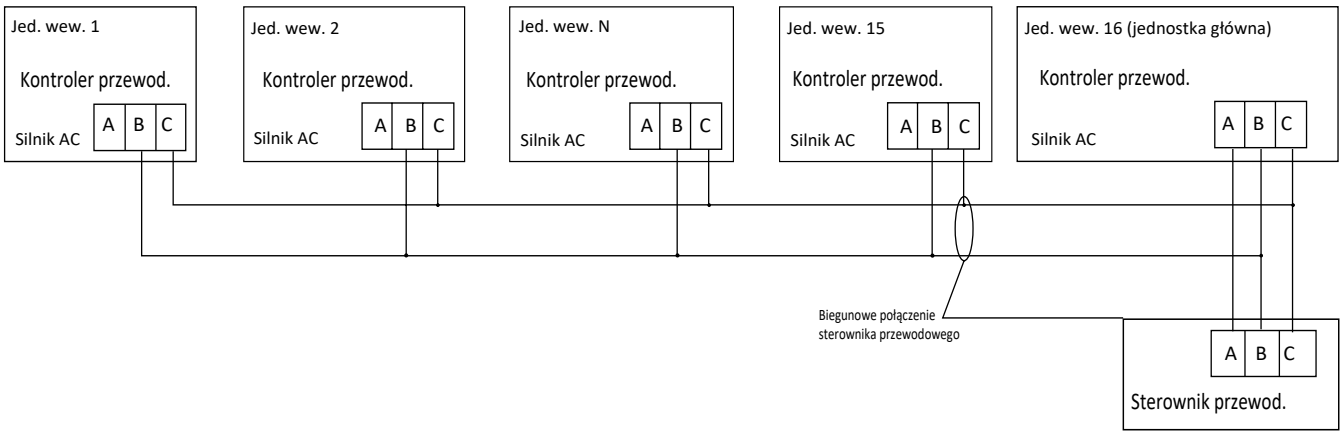


B

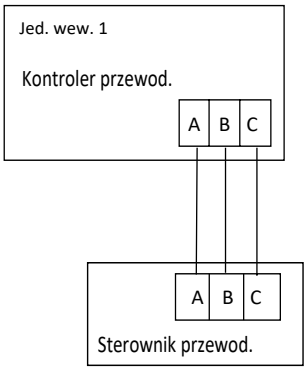


C

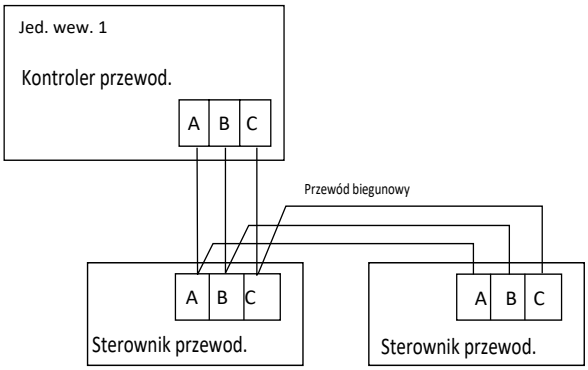


D

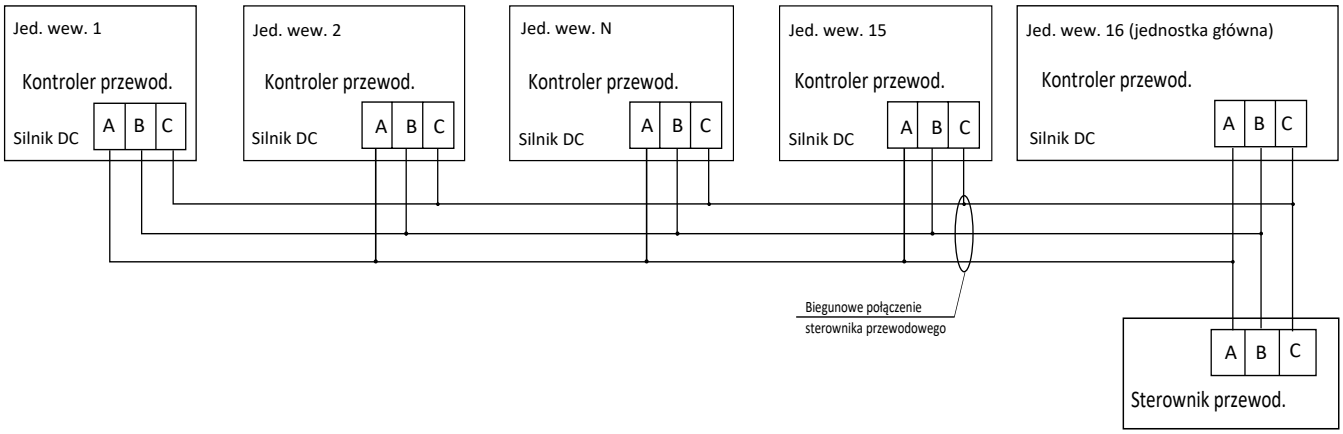


UWAGA:
Aby podłączyć sterownik przewodowy, należy postępować zgodnie z instrukcją instalacji odpowiedniej jednostki wewnętrznej.

# Instrukcja oprzewodowania sterownika

## Metody podłączenia sterownika przewodowego do jednostek wewnętrznych

Rysunek A i D - sterowanie grupowe: jeden sterownik przewodowy może sterować maksymalnie 16 jednostkami wewnętrznymi. Do podłączenia sterownika przewodowego i jednostki głównej należy użyć 3-żyłowego przewodu biegunowego. Inne jednostki łączą się z jednostką główną za pomocą 2 lub 3-żyłowego przewodu biegunowego, w zależności od silnika wentylatora jednostek wewnętrznych, należy postępować zgodnie z instrukcją instalacji odpowiedniej jednostki wewnętrznej.

Rysunek B - sterowanie indywidualne: jeden sterownik przewodowy, podłączony za pomocą 3-żyłowego przewodu biegunowego, steruje jedną jednostką wewnętrzną.

Rysunek C - dwa sterowniki przewodowe sterują jedną jednostką wewnętrzną: jeden należy ustawić jako MASTER (nadrzędny), a drugi jako SLAVE (podrzędny). Połączenie między sterownikami przewodowymi i jednostką wewnętrzną wymaga 3-żyłowego przewodu biegunowego.

## Oprzewodowanie komunikacyjne

| Długość przewodu komunikacyjnego | Wymiary przewodu |
|---|---|
| < 100m/328ft | 0.3mm$^2$ - 3-żyłowy przewód ekranowany (22AWG) |
| ≥100m/328ft i <200m/656ft | 0.5mm$^2$ - 3-żyłowy przewód ekranowany (20AWG) |
| ≥200m/656ft i <300m/984ft | 0.75mm$^2$ - 3-żyłowy przewód ekranowany (18AWG) |

UWAGA:

- Do sterownika dołączony jest 3-żyłowy ekranowany przewód o długości 5m.
- Jedna strona ekranu przewodu komunikacyjnego musi być uziemiona.
- Całkowita długość przewodu komunikacyjnego nie może przekraczać 300 metrów.

Generalny Dystrybutor Systemów Klimatyzacji
i Pomp Ciepła w Polsce:
**REFSYSTEM Sp. z o. o.**

ul. Metalowców 5, 86-300 Grudziądz

haier@haier-ac.pl
+48 723 737 378
**haier-ac.pl**

Producent:
**Qingdao Haier Air Conditioner Electric Co., Ltd.**

Haier Industrial Park, Qianwangang Road, Eco-Tech Development Zone,
Qingdao 266555, Shandong, R.P.C.

+86 532 88936943
**haier.com**

Haier zastrzega sobie prawo do wprowadzania zmian bez wcześniejszego powiadomienia.